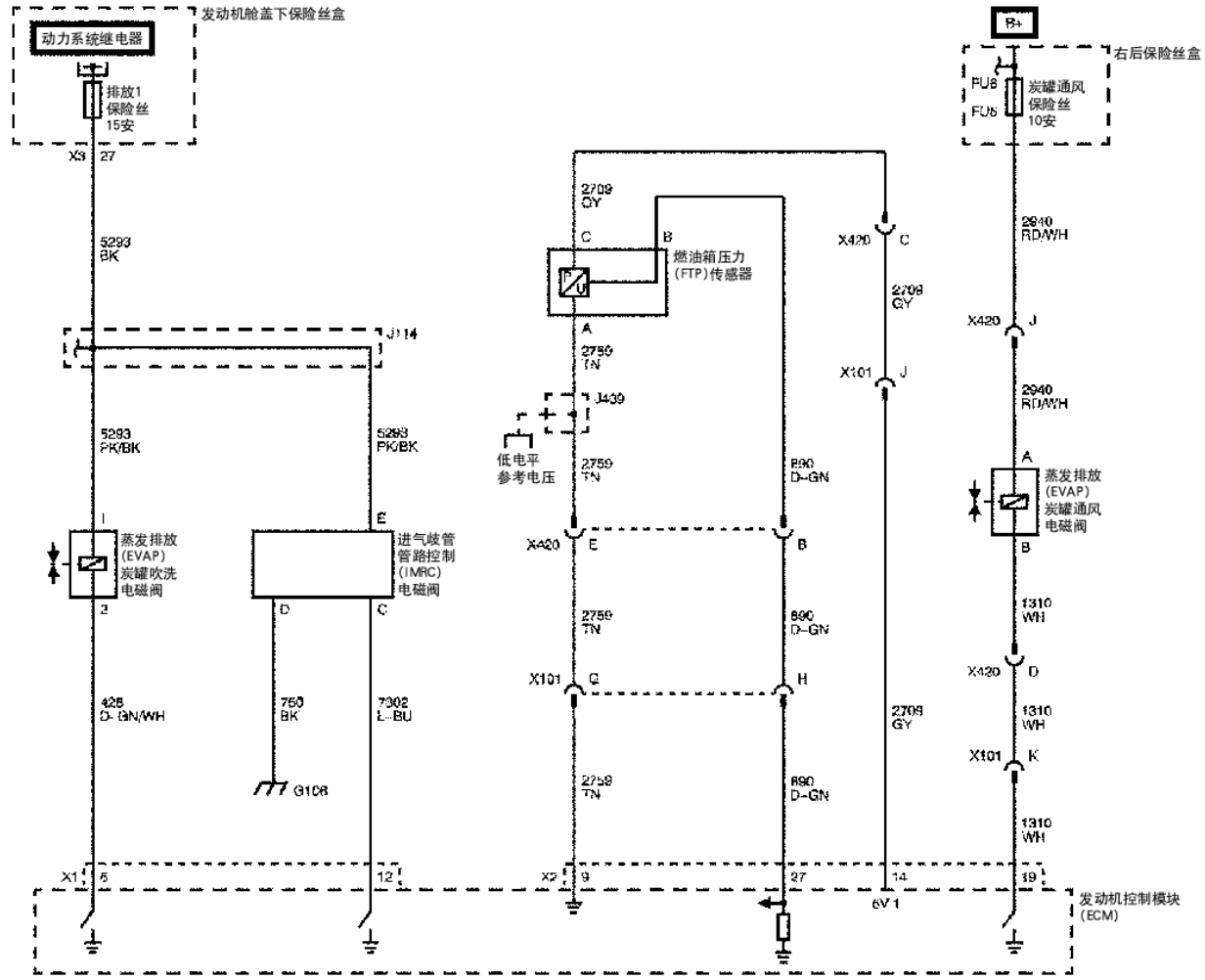
发动机舱盖下保险丝盒
动力系统继电器
排放1
保险丝
15安
X3
27
5293
BK
J114
5293
PK/BK
5293
PK/BK
蒸发排放
(EVAP)
炭罐吹洗
电磁阀
进气歧管
管路控制
(IMRC)
电磁阀
428
D-GN/WH
750
BK
7302
L-BU
G108
X1
6
12
2709
GY
燃油箱压力
(FTP)传感器
2759
TN
J439
低电平
参考电压
2759
TN
X420
E
2759
TN
X101
G
2759
TN
890
D-GN
890
D-GN
890
D-GN
X420
C
2709
GY
X101
J
2709
GY
X2
9
27
14
6V 1
B+
右后保险丝盒
FU8
FU6
炭罐通风
保险丝
10安
2940
RD/WH
X420
J
2940
RD/WH
蒸发排放
(EVAP)
炭罐通风
电磁阀
1310
WH
X420
D
1310
WH
X101
K
1310
WH
19
发动机控制模块
(ECM)
1872824